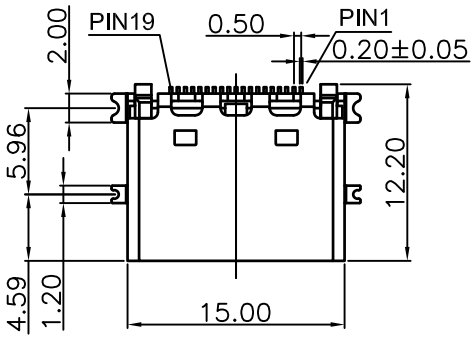

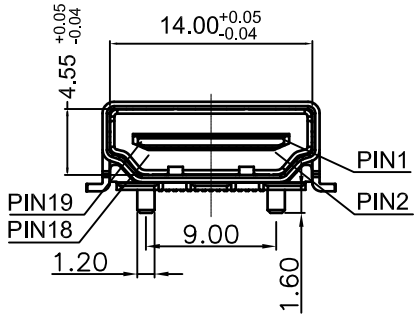

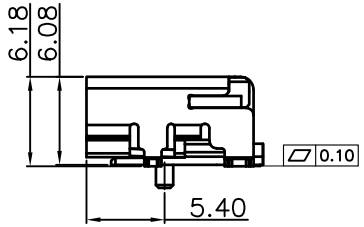

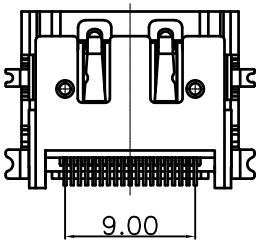

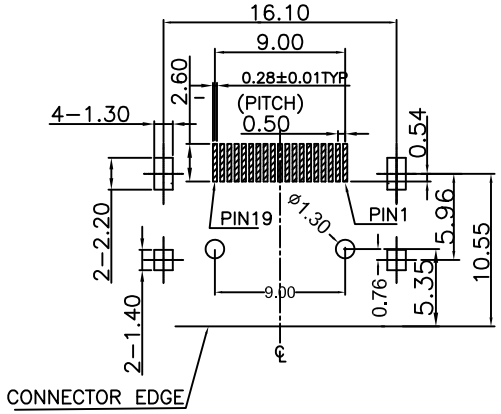

RECOMMENDED PCB LAYOUT (TOP VIEW)
TOLERANCE: ±0.05mm

SPECIFICATIONS:

1. ELECTRICAL CHARACTERISTICS
   - 1-1. CURRENT RATING: 0.5 AMP
   - 1-2. VOLTAGE RATING: 40 V
   - 1-3. CONTACT RESISTANCE: 30MILLIOHMS MAX
   - 1-4. INSULATION RESISTTANCE:100M MIN.@500V DC
   - 1-5. DIELECTRIC WITHSTANDING VOLTAGE: 500V AC FOR 1 MINUTE
2. MECHANICAL CHARACTERISTICS:
   - 2-1. INSERTION FORCE : 4.5KGF MAX.
   - 2-2. WITHDRAWING FORCE : 1KGF ~ 4KGF.
3. LIFE TEST: 10000 CYCLES
4. OPERATING TEMPERATURE: -25°C TO +85°C
5. PART NO. DESCRIPTION:

SMT 刺破式成品料号

KHD□□-□□ □ □ □ □-□ □ □

① ② ③ ④ ⑤ ⑥ ⑦ ⑧

① SERIES NO:
19 : SMT 刺破式

② 外壳材质:
1. 黄铜
2. 铁材（光面）
3. 铁材（麻面）
4. S50C
5. 磷铜

③ 外壳：电镀
1. NICKEL PLATED(鐵殼全部鍍可焊線最小80u".)
2. GOLD FLASH PLATED
3. GOLD PLATED 0.6u"
4. GOLD PLATED 足1u"
5. GOLD PLATED 足3u"
6. 镀亚光镍（连续鍍）

④ 端子:电镀规格
1 接触端1u"金， SMT端 亮锡
2 接触端3u"金， SMT端 亮锡
3 接触端5u"金， SMT端 亮锡
4 接触端15u"金， SMT端 亮锡
5 接触端30u"金， SMT端 亮锡
6 接触端1u"金， SMT端 1u"金
7 接触端1u"金， SMT端 雾锡
8 接触端3u"金， SMT端 雾锡
9 接触端15u"金， SMT端雾锡

⑤ 塑胶类型:
C: 无柱 黑胶(老款塑胶隔栏加高)
D: 有柱D款5.0 黑胶(老款塑胶隔栏加高)
E: 有柱E款5.0 黑胶(老款塑胶隔栏加高)
(D款基础往端子方向移动0.5)
F: 有柱，柱子直径1.2，胶柱中心距9.0
(老款塑胶隔栏加高)
H: 无柱 新款黑胶(带弹塑胶)

⑥ PIN 脚的长度:
1: 1.9 mm

⑦ 特殊要求:
0:NO MARK
1:DATE CODE
2:A款无凸点弹片
3:D款弹片
4:贴麦拉
5:C款弹片
6:F款弹片（K）
7:G款弹片(S)

⑧ 外壳流水号:
0.无螺孔: 0XX
1.螺孔高8.8mm 宽8.0mm M2*0.4（2.75mm）:1XX
2.螺孔高10.38mm 宽8.0mm M3*0.5（4.33mm）:2XX
3.螺孔高11.3mm 宽8.0mm M3*0.5（5.25mm）: 3XX
4.螺孔高12.3mm 宽9.2mm&10.5mm M3*0.5(6.75mm）: 4XX
5.螺孔高13.38mm 宽8.0mm M3*0.5(6.75mm）: 5XX
6.螺孔高10.8mm 宽10.0mm M2.5*0.5: 6XX

NO	PART NAME	QTY	MATERIAL PLATING & COLOR
C	SHELL	1	C2680R-H Ni 50u" T=0.5mm PLATING ALL OVER
B	TERMINAL	19	Brass C2680-1/2H(HV120~140),T=0.2mm
A	HOUSING	1	LCP E130i UL94V-0 BLACK

KEm 奇速科技有限公司
Qi -Speed Technology CO., LTD.

產品名稱:
PRODUCT NAME
HDMI SMT刺破式铜壳镀镍四SMT脚 脚加宽 两弹片模印 无小耳朵 胶柱9.0 端子G/F

版本	修改事項	修改日期

單位：mm
比例：
公差： .X ±0.35
.XX ±0.25
.XXX ±0.15
日期： 2019/7/22

繪圖 DRAWING	設計 DESIGNED	審核 CHECKED BY	核准 APPROVAL BY
JOHNY	JOHNY	LUKE	JAMES

料號:KHD19-111F10-011
PART NUMBER

圖號:KHD19-111F10-011-1
DRAWING NO

版本: REV. 0